CERTIFICADO DE GARANTIA

A Dax Metais garante seus produtos por 10 (dez) anos.
Com validade a contar da data de aquisição pelo consumidor, contra defeitos de fabricação, incluído o prazo de garantia legal, qual seja os primeiros 90 (noventa) dias da verificação do defeito.
Para validação e uso da garantia, é obrigatória a apresentação da Nota Fiscal de compra correspondente.

PERÍODO DE GARANTIA REDUZIDO

A Dax Metais informa que os produtos instalados em locais/áreas de acesso público restrito ou irrestrito, têm o período de garantia contratual reduzido em 50% do prazo acima estipulado. A garantia é válida em todo território nacional.

SUSPENSÃO DA GARANTIA

A garantia será anulada nas seguintes situações:
- Produtos quando instalados em ambiente agressivo.
- Produtos quando instalados em ambiente de alta temperatura.
- Uso, em sua instalação, de peças não originais ou adaptações sem comprovação técnica fundamentada.
- Peças sujeitas ao desgaste natural pelo uso cotidiano, como gaxetas, vedantes, anéis de vedação, cunhas, pilhas, mecanismos (MVS ou MVC) e vidros em geral.
- Danos decorrentes de quedas, mau uso, manuseio inadequado, erro na especificação, instalação incorreta feita por mão de obra não qualificada.
- Danos decorrentes do uso de produtos de limpeza inadequados (solventes, abrasivos, palha de aço etc). Transporte e armazenamento inadequados.
- Produtos instalados onde a água seja imprópria para consumo, ou que a mesma contenha substâncias ou impurezas que ocasionam o mau funcionamento dos mesmos.
- Uso dos produtos para outra finalidade que não a especificada.
- Produtos que apresentam defeitos decorrentes da existência de corpos estranhos em seu interior (cola, pedra, fita, estopa etc) que impossibilitem o bom funcionamento do mesmo.

FORMA DE UTILIZAÇÃO DA GARANTIA

Para o uso desta garantia, você deverá entrar em contato com o telefone (31) 99075-5872 ou pelo e-mail sac@universodax.com.br

dax

vida em movimento

Importado por JIWI METAIS SANITÁRIOS EIRELI – CNPJ: 18.191.939/0001-46

dax

vida em movimento

Manual de Instalação

TORNEIRA PARA LAVATÓRIO

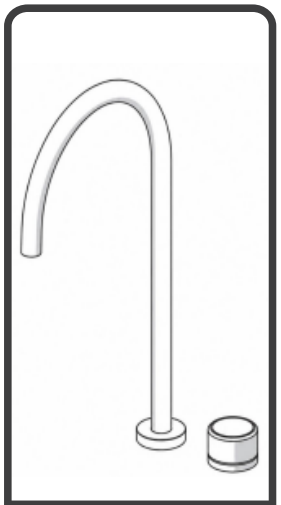

TORNEIRA PARA LAVATÓRIOS

TORNEIRA PARA LAVATÓRIO

Agradecemos por ter optado pela marca DAX e desejamos uma ótima experiência com o produto adquirido.

Leia atentamente as instruções de instalação e garantia antes de instalar o produto. A instalação deve ser efetuada somente por pessoas qualificadas.

INSTRUÇÕES GERAIS

- A temperatura máxima da água para utilização dos produtos DAX é de 70°C.

- O produto deve ser instalado em um ponto com no mínimo 0,05 MPa/5 m.c.a.

e no máximo 0,4 MPa/40 m.c.a. (metros de coluna d'água). Para pressões maiores,

utilize redutor de pressão (não incluso) nas entradas de água.

- Caso seja necessário, utilize fita veda-rosca nas conexões.

- Antes de instalar o misturador monocomando, abra os registros de água

e deixe escorrer a água para remover possíveis sujeiras da tubulação.

- Feche os registros de água antes de iniciar a instalação.

- NÃO utilize ferramentas de aperto nas partes cromadas e nos flexíveis.

- NÃO utilize produtos tóxicos ou abrasivos nas roscas de entrada entrada.

Atenção: os desenhos contidos neste manual são apenas para a sua orientação. A DAX se reserva o direito de alterá-los, sem aviso prévio.

INSTALAÇÃO

Instalação da torneira e da bica

1. Conecte os flexíveis aos respectivos pontos sinalizados na parte inferior do monocomando
2. Conecte o flexível de saída ao ponto localizado na parte inferior do monocomando, sem identificação de cor.
3. Posicione o produto no furo da bancada.
4. Pela parte inferior da bancada, instale na seguinte sequência:
   * Junta de borracha;
   * Junta metálica;
   * Porca de fixação.
5. Alinhe corretamente o produto e aperte a porca de fixação até que o produto fique firme e não apresente movimentos ou rotação.

Instalação da Bica

1. Posicione a bica no furo da bancada.
2. Realize a fixação pela parte inferior utilizando a porca de aperto fornecida.
3. Conecte o flexível de saída da torneira à entrada da bica e aperte adequadamente para garantir a vedação.

Conexão à Rede Hidráulica

1. Conecte os flexíveis de entrada da torneira às respectivas saídas de água da parede.
2. Certifique-se de que todas as conexões estejam devidamente apertadas.
3. Abra os registros de água e verifique se há vazamentos.
4. Teste o funcionamento do monocomando, verificando a vazão

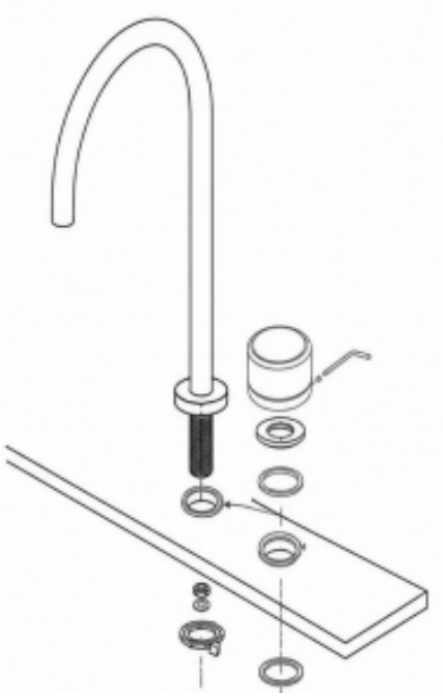

FUNCIONAMENTO

- Para abrir o produto, basta movimentar a manopla conforme imagem ao lado.

MANUTENÇÃO E CONSERVAÇÃO

- Para a troca do MVC (Mecanismo de Vedação Cerâmico), retire o botão, o parafuso, a manopla e as porcas. Em alguns modelos, a desmontagem se inicia pela retirada da porca, canopla, parafuso e manopla.
- Substitua o MVC e monte os componentes na ordem inversa, dando o aperto necessário.
- Para fazer a manutenção do arejador, basta desrosqueá-lo do misturador e passar um jato de água com fluxo contínuo no sentido contrário da utilização. Verifique a saída das impurezas.
- Para conservação , utilize pano macio, água e sabão neutro.

NÃO utilize palha de aço ou produto abrasivo.